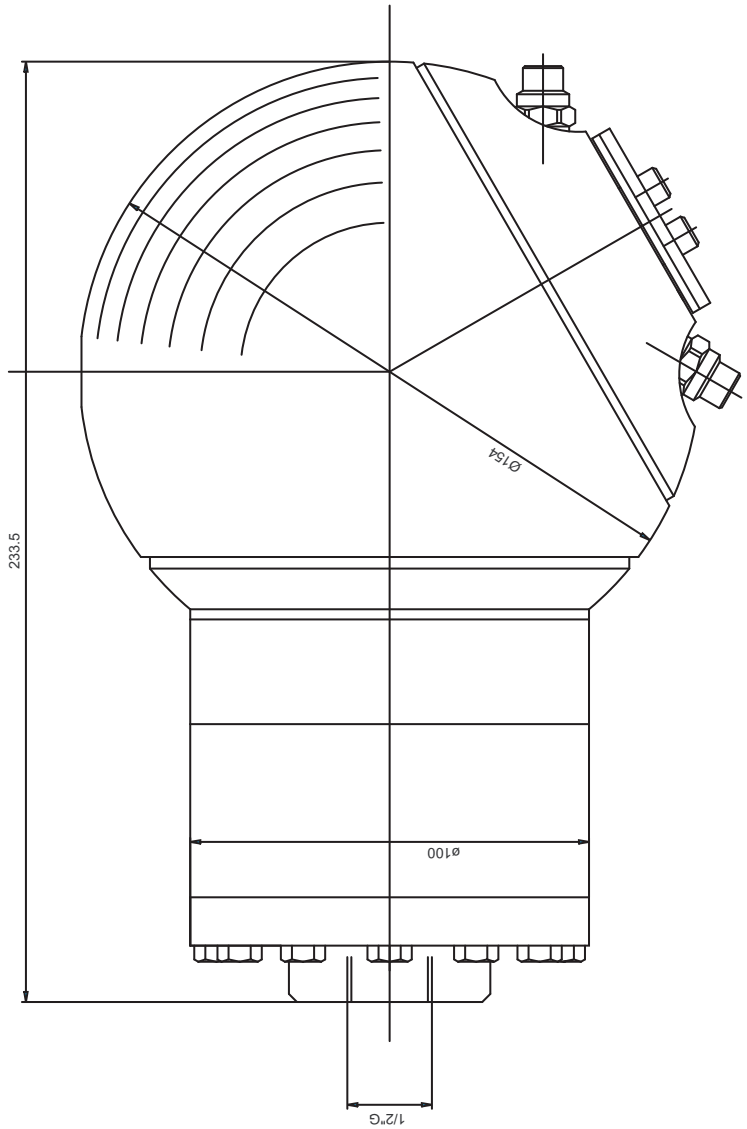

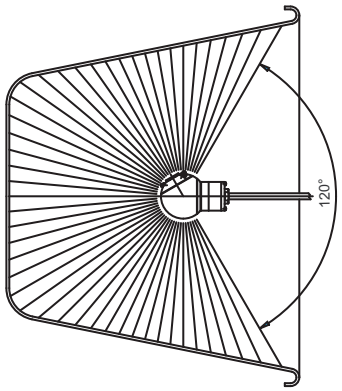

RUGOSITA' (UNI 4600)	MODIFICA	1	2	3	4	5
	FOGLIO	XXXX				
	DATA	XX.XX.XX				
GREZZO	TOLLERANZE GENERALI classe m UNI-EN 22768/1					
~ =	0-6	6-30	30-120	120-400	400-1000	1000-2000
	± 0,1	± 0,2	± 0,3	± 0,5	± 0,8	± 1,2
SGROSS. 3,2	NOTE: VERSIONE 06					
FINITURA 1,6	MATERIALE:					
RETTIFICA 0,8	DESCRIZIONE: AQUAMOTOR SECTOR PER LAVACASSONETTI 120°					

Bolondi
CLEANING HEADS
MONTECCHIO E. (RE) - ITALY

DISEGN: CR	CONTR.:	DM	
DATA: 02.08.01		MOD.	
SCALA 1:1	A4	0	
CODICE: SW 120-SF			